TOLDIVA®
TOLDOS INTELIGENTES

CAÍDA VERTICAL

PADOVA

PIEZAS

SOPORTE UNIVERSAL PARA PADOVA

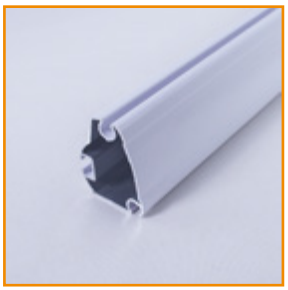

PERFIL BAMBU-1

JUEGO TAPAS PERFIL BAMBU-1

JUEGO BRAZO PADOVA

JGO. SOPORTE A PARED PARA BRAZO PADOVA

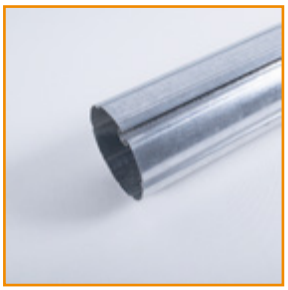

TUBO DE ENROLLE 70MM

GOBIO CUADRADO DE 2 3/4”

GOBIO REDONDO DE 2 3/4”

MB II

MANIVELA
1.50 / 1.70 / 2.0 / 2.50 M

CORDONCILLO

TAQUETE DE CAMISA TIPO TX 3/8 X 3”

TOLDIVA®
TOLDOS INTELIGENTES

CAÍDA VERTICAL

PADOVA

MEDIDAS SOPORTE UNIVERSAL

VISTA LATERAL

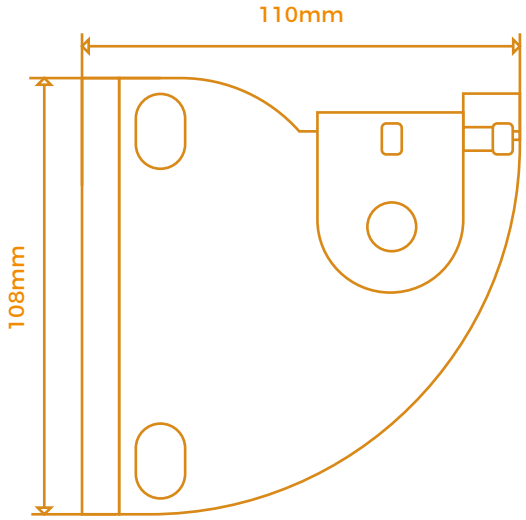

VISTA TRASERA

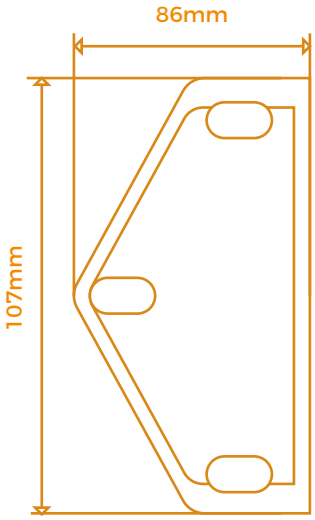

Medidas a considerar
para colocacón a TECHO

MEDIDAS DE SOPORTE PARA BRAZO A PARED

VISTA FRONTAL

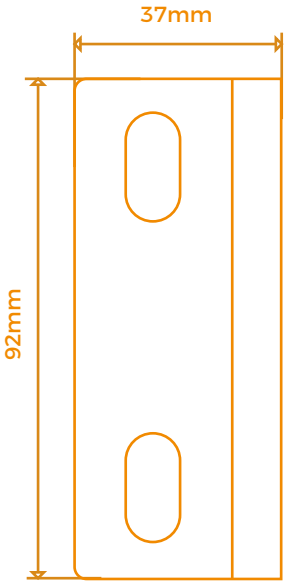

VISTA LATERAL

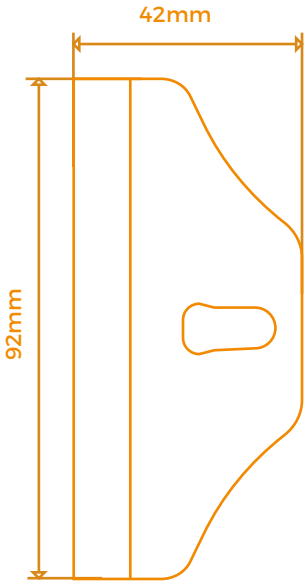

Medidas a considerar
para colocacón a PARED

INFORMACIÓN TÉCNICA

TOLDIVA®
TOLDOS INTELIGENTES

CAÍDA VERTICAL

PADOVA

MOTORIZACIÓN

movatti Motore Tubolare	**45EW/Y-20/32** **MOVATTI MOTOR ELÉCTRICO.** PARA TECHO RETRÁCTIL (NO INCLUYE CONTROL)

CONTROLES

movatti Motore Tubolare	MOVATTI NG CONTROL REMOTO **DC1602** **15 CANALES**

movatti Motore Tubolare	MOVATTI NG CONTROL REMOTO **DC2100** **1 CANAL**

movatti Motore Tubolare	MOVATTI NG CONTROL REMOTO **DC2102** **15 CANALES**

INFORMACIÓN TÉCNICA

TOLDIVA®
TOLDOS INTELIGENTES

CAÍDA VERTICAL

PADOVA

TEXTILES

sunbrella™

SCREEN **4000**

TEXTILENE® 90 BRAND FABRIC

TEXTILENE® nano™ 95 BRAND FABRIC